ДОРОГОЙ ПОКУПАТЕЛЬ!

Компания "Формула мебели" выражает Вам признательность за предоставленное нам доверие в выборе мебели. Гарантирует надёжное качество продукции при соблюдении требований инструкции по эксплуатации.

Предприятие-изготовитель оставляет за собой право вносить изменения в конструкцию изделия с целью улучшения технологических свойств мебели.

ПРАВИЛА УХОДА ЗА МЕБЕЛЬЮ

1. Благоприятной средой для сохранности мебели являются сухие, проветриваемые помещения с температурой воздуха не ниже +10гр и не выше +40гр Цельсия при относительной влажности воздуха 45-70%(ГОСТ 16371-93). Сырость и близкое расположение источников тепла вызывает ускоренное старение защитно-декоративного покрытия, а также деформацию мебельных щитов.

2. Поверхность деталей следует оберегать от попадания воды, щелочей, растворителей, а также механических повреждений.

3. На поверхность мебели не следует ставить горячие предметы.

4. Освежать поверхности изделия рекомендуется специальными составами по уходу за мебелью, которые продаются в магазинах.

5. Во избежание перекосов, двери изделий постоянно держать закрытыми.

6. Пыль с поверхности изделия удаляют сухой фланелевой тканью.

ГАРАНТИИ ИЗГОТОВИТЕЛЯ

1. Приобретая изделия мебели, убедитесь в полной комплектности набора и отсутствии механических повреждений комплектующих, облицовки.

2. Предприятие-изготовитель несёт ответственность за соответствие товара предъявляемым требованиям, при условии соблюдения потребителем правил транспортировки, сборки и ухода за мебелью.

3. За механические повреждения, возникшие во время транспортировки, сборки или хранения мебели, предприятие-изготовитель ответственности не несёт.

4. Претензии от покупателей принимаются магазинами, продавшими товар в течении гарантийного срока-12 месяцев со дня приобретения мебели с обязательным приложением товарного чека и упаковочного талона.

5. Предприятие-изготовитель не рассматривает претензии, поступающие непосредственно от потребителей, без обращения в торгующую организацию.

6. Предприятие-изготовитель не отвечает за дефекты, появившиеся в результате несоблюдения покупателем правил эксплуатации, сборки, транспортировки и ухода за мебелью.

7. Предприятие-изготовитель вправе вносить изменения в конструкцию изделия и фурнитуру без уведомления покупателя.

ИНСТРУКЦИЯ ПО СБОРКЕ детской Дельта 20.01

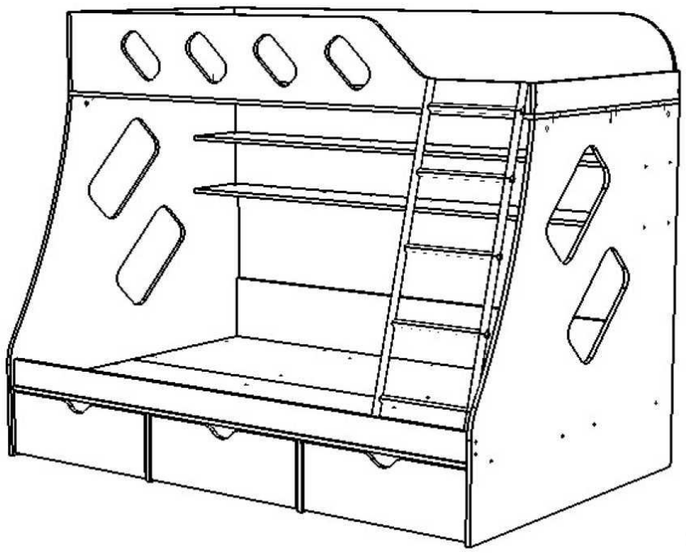

Комплектовочная

1	Ящик бок правый	3	150	800
2	ЗС ящик	3	150	548
3	Дно ящик	3	548	784
4	Ящик бок левый	3	150	800
5	Ограничитель 001	1	632	100
6	Спинка правая	1	150	932
7	Стойка левая	1	1284	1266
8	Ограничитель 003	1	632	100
9	ЗС полка	1	1928	432
10	Полка верхняя	1	1928	250
11	Царга передняя	1	1928	100
12	Царга задняя	1	1928	300
13	Стойка правая	1	1284	1266
14	Дно верх	1	1960	932
15	Спинка задняя	1	1928	300
16	Спинка левая	1	300	932
17	Разделитель	1	250	1240
18	Ограничитель 002	1	632	100
19	Разделитель	1	250	1240
20	Дно низ 002	1	1928	620
21	Дно низ 001	1	1928	620
22	Фасад ящик	3	235	622
23	Полка нижняя	1	1928	250
24	Спинка передняя	1	1928	300

Упаковка	
№ упак	**Состав упаковки**
1	9,11,14,20,21
2	6,10,12,15,16,17,19
3	5,7,8,13,18
4	1,2,3,4 + фурнитура
5	22,23,24
6	
7	
Всего упаковок 5	

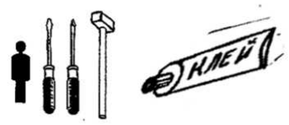

ВНИМАНИЕ! К сборке допускаются сборщики, имеющие соответствующую подготовку и квалификацию. Сборку осуществлять согласно приложенной схеме, опираясь на чертёж. Сборку корпуса производить в горизонтальном положении.

Детали имеют всю необходимую для сборки присадку. Присадка и обработка деталей выполнена таким образом, чтобы изделие можно было собрать как на левую сторону, так и на правую сторону. Порядок сборки при этом не меняется.

Ножка ролик выкатной	12
Евровинт	90
Стяжка эксцентриковая	17
Стяжка эксцентриковая двойная	2
Шкант	42
Подпятник	12
Шуруп 3,5х12	32
Лестница железная ФК-16	1
Гвоздь	24
Клей тюбик ПВА	1
Ключ шестигранный	1
Заглушка к эксцентрику	9
Заглушка к евровинту	26
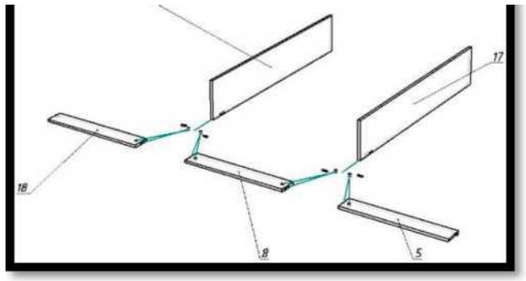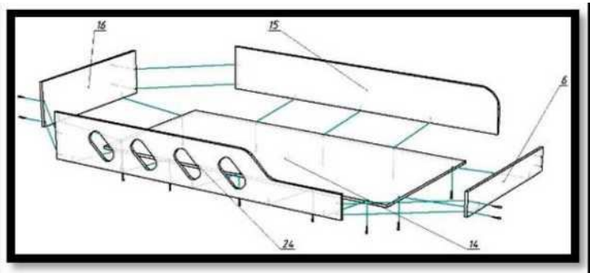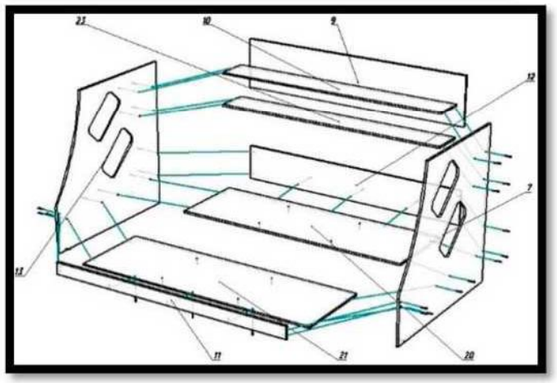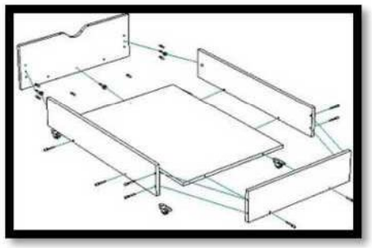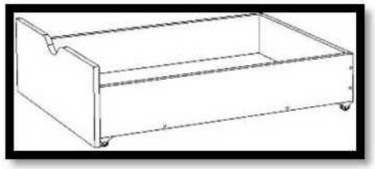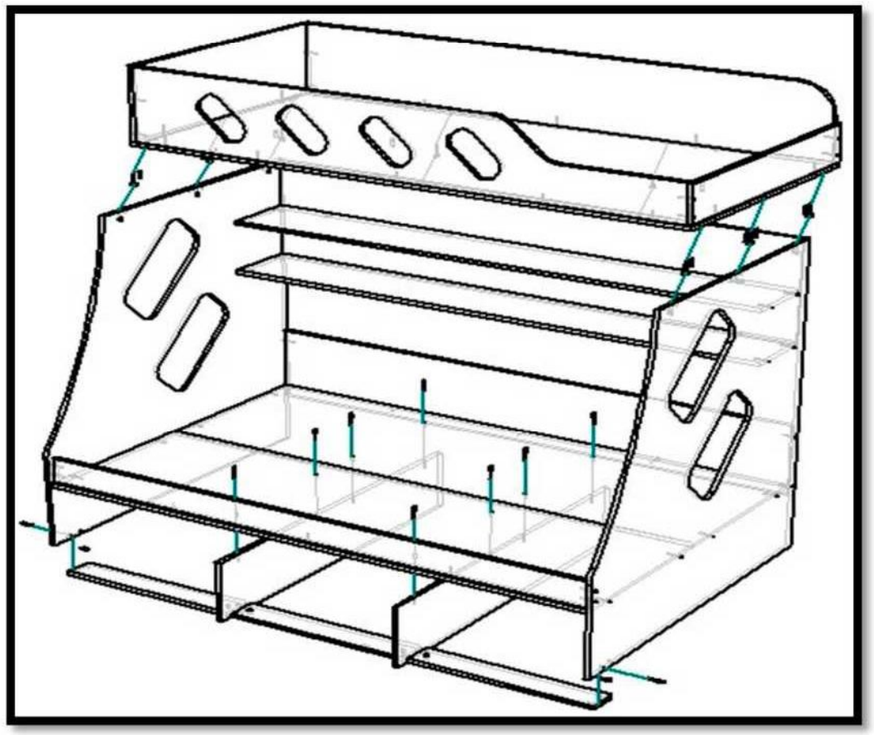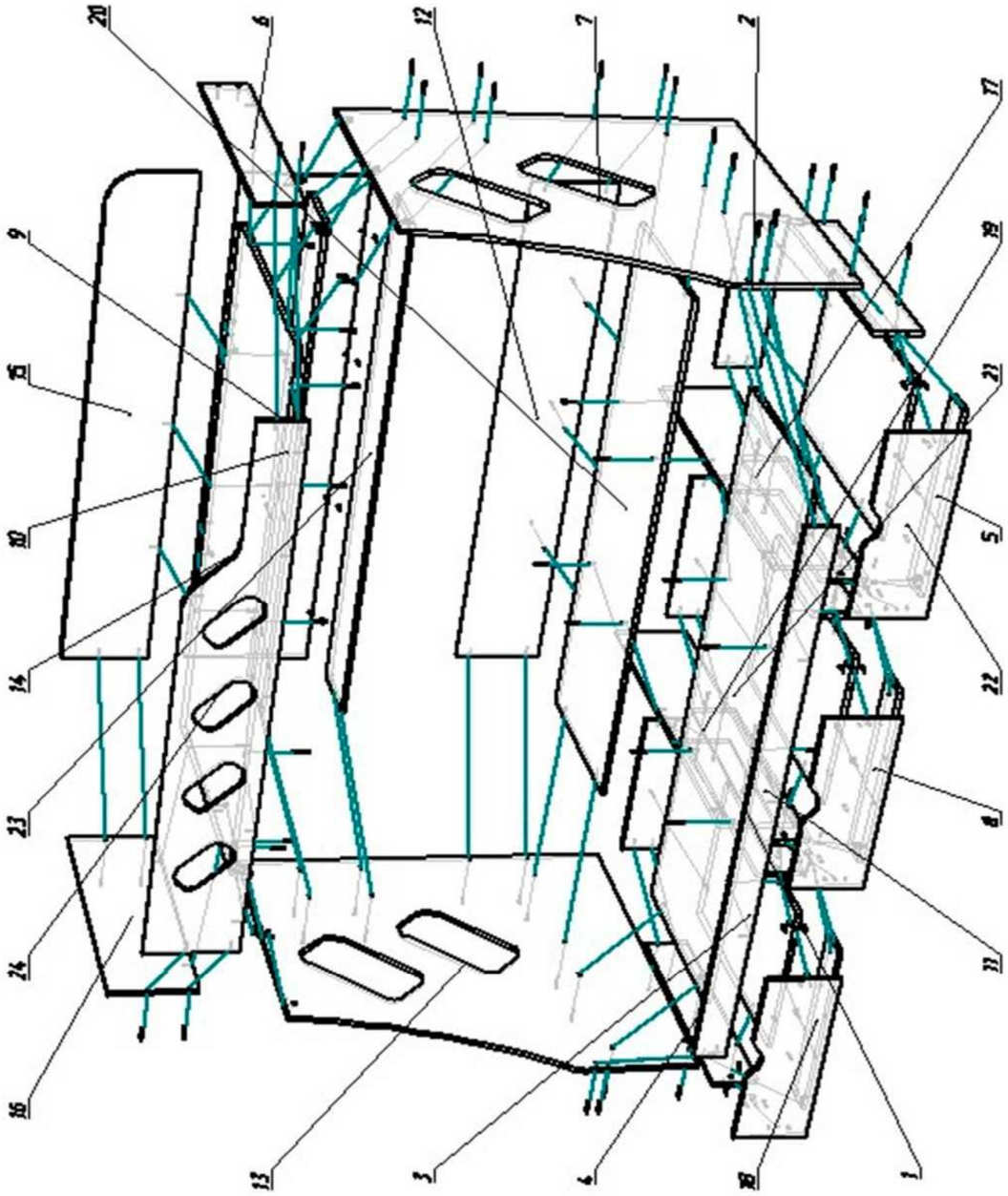
СБОРКА ИЗДЕЛИЯ